PONTE GIULIO

Scheda tecnica, base

| | |
|---|---|
| *Codice* | **B41DAS16** |
| *Linea* | Casual+ |
| Peso (kg.) | 4,8 |

Staffa inclinabile per lavabo regolabile a mezzo di pistone pneumatico realizzata in acciaio inossidabile verniciato a polveri epossidiche

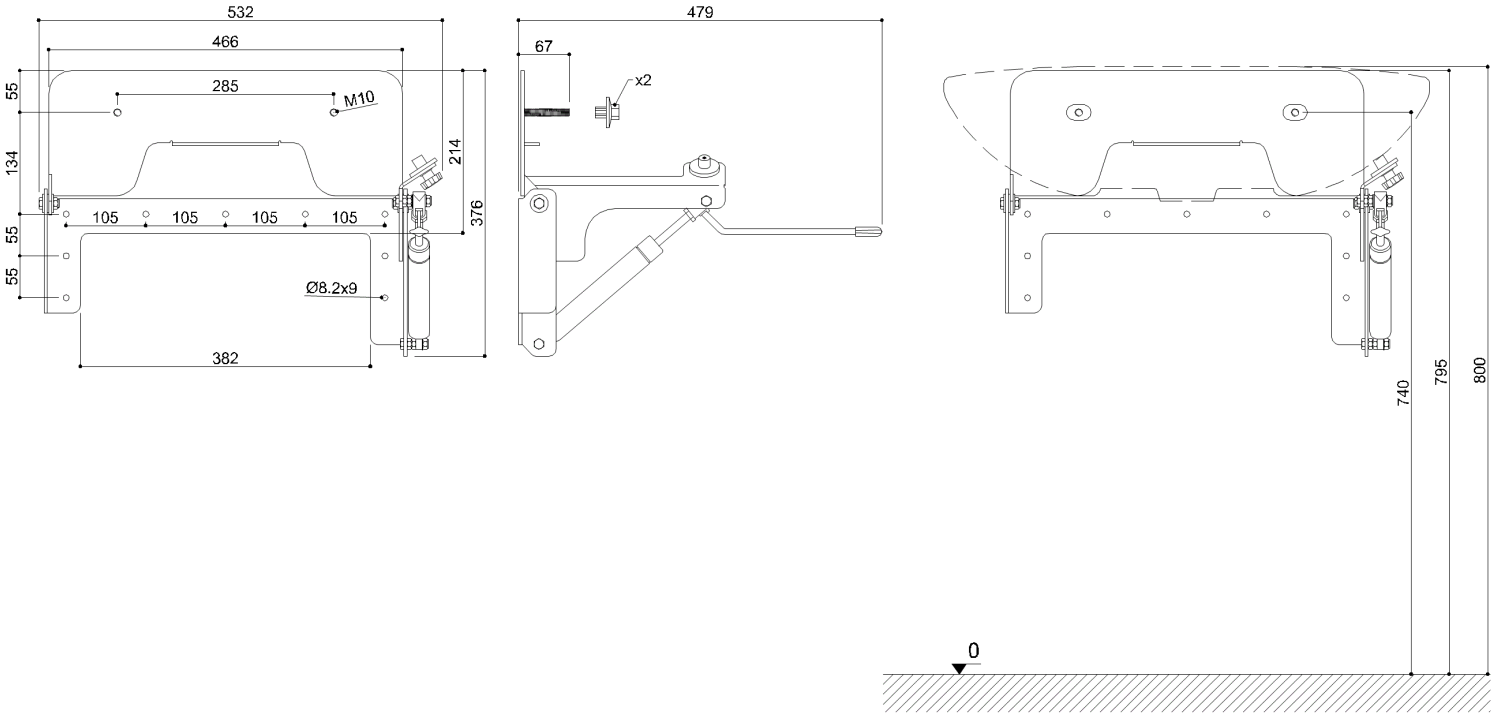



I dati inseriti nel documento non possono essere considerati vincolanti. Ponte Giulio S.p.A. si riserva il diritto di modificare il prodotto descritto e applicare cambiamenti tecnici e costruttivi senza avvisare.
© Ponte Giulio S.p.A., tutti i diritti riservati.